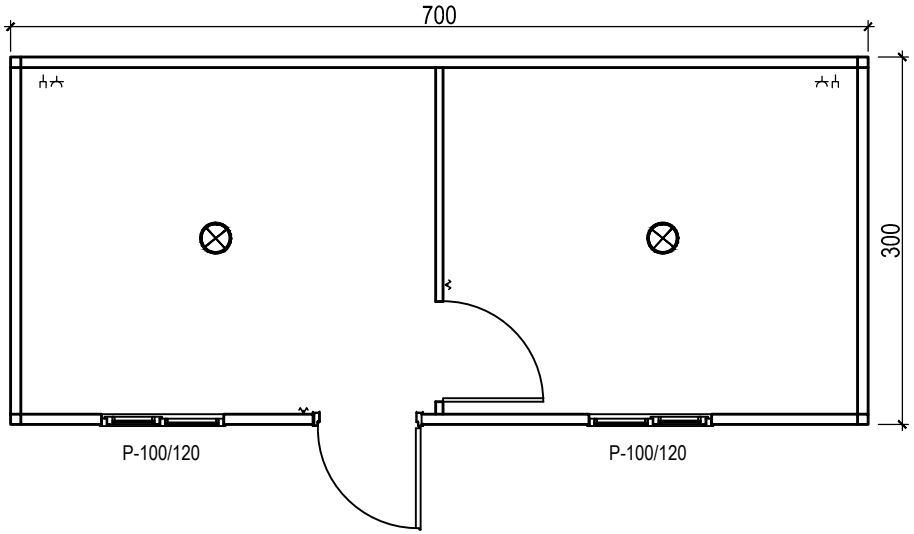

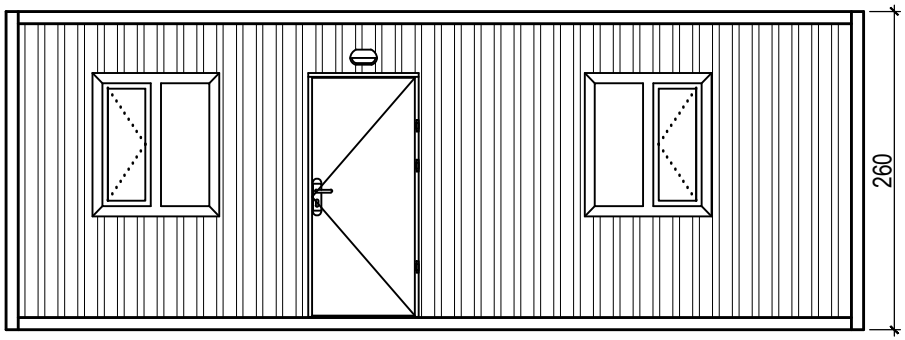

ÖN GÖRÜNÜŞ

TEKNİK ÖZELLİKLER	
Dış Yüzey Kaplama	0,50 Boyalı Galvaniz Sac
İç Yüzey Kaplama	PVC Lambri
İç Yüzey İzolasyon	Strafor
Taban Kaplama	Betopan + Mineflo
Pencereler	100*120 PVC Isıcamlı
Dış Kapı	İzoleli Galvaniz Sac Kapı
İç Kapılar	Mdf Lam Kapı
Gövde Rengi	Ral 9002
Kuşak Rengi	Ral 5017

TİP DKB1 PLAN